Benzin-Sichelmäher
Heckauswurf

BRILL

**Roto - PRINZ H 4 TB 40**
Typ 0047

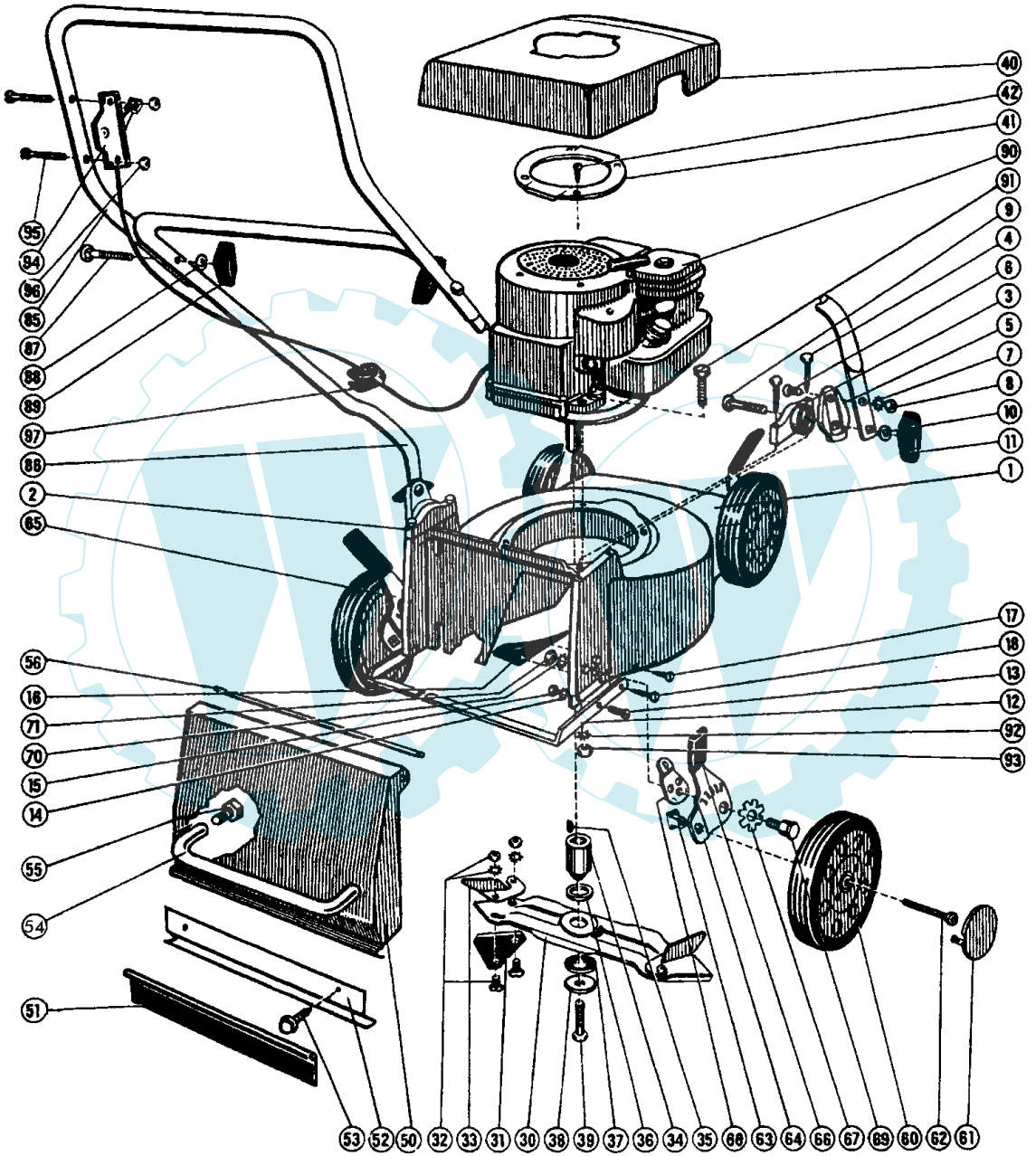


**Roto - PRINZ H 4 TB 40**
Typ 0047

www.ersatzteil-service.de www.ersatzteilplan.de



Benzin-Sichelmäher
Heckauswurf

BRILL

**Roto - PRINZ H 4 TB 40**
Typ 0047

**B r i l l - GARTENGERÄTE GMBH * POSTFACH 3161 * D- 58422 WITTEN**

| POS. REF.NO. POS. | BEST.-NR. PART-NO. NO.PIECE | BEZEICHNUNG DESCRIPTION DESIGNATION | Stck Qty. Qte. |
|---|---|---|---|
| 1 | 02283 | Nicht mehr lieferbar | |
| 2 | 04745 | RASTBOECKCHEN LKS. | 1 |
| 3 | 04746 | RASTBOECKCHEN RTS. | 1 |
| 4 | 06808 | SCHRAUBE | 4 |
| 5 | 02380 | RASTSCHEIBE LKS. | 1 |
| 5 | 02381 | RASTSCHEIBE RTS. | 1 |
| 6 | 06536 | FLACHRUNDSCHRAUBE | 2 |
| 7 | 06748 | ZAHNSCHEIBE D6797-A6,4 | 2 |
| 8 | 06509 | MUTTER DIN 555 (08814) | 2 |
| 9 | 06548 | FLACHRUNDSCHRAUBE DIN 603-8 | 2 |
| 10 | 07500 | SCHEIBE S 9021-A8,4x25x3 | 2 |
| 11 | 03558 | STERNGRIFFMUTTER | 2 |
| 12 | 02284 | Nicht mehr lieferbar | |
| 13 | 06673 | SENKKOPFSCHRAUBE | 2 |
| 13 | 06674 | SENKKOPFSCHRAUBE | 1 |
| 14 | 06745 | ZAHNSCHEIBE | 3 |
| 15 | 06506 | SKT-MUTTER D0555-M5 | 3 |
| 16 | 04719 | LEITSTUECK z.GEHÄUSE | 1 |
| 17 | 06794 | SCHRAUBE | 1 |
| 18 | 06800 | SCHRAUBE | 1 |
| 30-33 | 00040 | MESSERBALKEN KPL.(40cm H.Ausw | 1 |
| 31-32 | 00002 | DREIECKMESSERSATZ,KPL. * | 1 |
| 32-33 | 06859 | MESSERFLÜGELSATZ HINTEN | 1 |
| 34 | 02739 | KUPPLUNGSFLANSCH | 1 |
| 35 | 02713 | WOODRUFF-KEIL 5/32x51 | 1 |
| 36 | 02743 | REIBBELAGSCHEIBE z.FLANSCH | 1 |
| 37 | 06728 | TELLERFEDER | 1 |
| 38 | 02744 | KUPPLUNGSSPANNSCHEIBE | 1 |
| 39 | 07488 | SECHSKANTSCHRAUBE | 1 |
| 40 | 04723 | MOTORABDECKHAUBE ROTO-PRIN | 1 |
| 41 | 04728 | RING Z.ABDECKHAUBE | 1 |
| 42 | 06814 | BLECHSCHRAUBE | 4 |
| 50-56 | 03213 | HECKKLAPPE KPL. | 1 |
| 51 | 03214 | GUMMISCHUERZE | 1 |
| 52 | 03215 | Nicht mehr lieferbar | |
| 53 | 07444 | FORMSCHRAUBE | 2 |
| 54 | 03221 | Nicht mehr lieferbar | |
| 55 | 06658 | SECHSKANTSCHRAUBE | 2 |
| 56 | 04743 | STANGE Z.KLAPPE | 1 |
| 60 | 02290 | LAUFRAD KPL.KUGELLAGER (180m | 4 |
| 61 | 01881 | ABDECKKAPPE Z.LAUFRAD | 4 |
| 62 | 04748A | LAUFRADSCHRAUBE + SCHEIBE KF | 4 |
| 63 | 02355 | GEWINDEBUCHSE z.LAUFRAD | 4 |
| 64 | 04767 | STELLHEBEL V.LKS. | 2 |
| 65 | 04768 | STELLHEBEL V.RTS. | 2 |
| 66 | 01863 | STELLGRIFF z.STELLHEBEL R.LORD | 4 |
| 67 | 02753 | FEDER LACK (01586) | 4 |
| 68 | 02384 | RASTPLATTE Z.LAUFRAD | 4 |
| 69 | 04724 | BUNDSCHRAUBE z.RASTPLATTE | 4 |
| 70 | 06749 | ZAHNSCHEIBE DIN 6797 VZ | 4 |
| 71 | 06493 | SKT-MUTTER DIN 439-B8 | 4 |
| 85 | 02308 | GESTAENGE-OBERTEIL B.28) | 1 |
| 86 | 02311 | Nicht mehr lieferbar | |
| 87 | 06547 | FLACHRUNDSCHRAUBE | 2 |
| 88 | 06465 | SCHEIBE DIN 125-A8,4 | 2 |
| 89 | 03558 | STERNGRIFFMUTTER | 2 |
| 90 | 02298 | MOTOR (94508-0617)(Briggs) | 1 |
| 91 | 06652 | SECHSKANTSCHRAUBE | 3 |
| 92 | 06749 | ZAHNSCHEIBE DIN 6797 VZ | 3 |
| 93 | 06512 | SECHSKANTMUTTER | 3 |
| 94 | 02296 | GASZUG, KPL. (Roto-Prinz/King) | 1 |
| 95 | 06443 | LINSENSCHRAUBE | 2 |
| 96 | 06506 | SKT-MUTTER D0555-M5 | 2 |
| 97 | 02750 | KABELHALTER z.BOWDENZUG | 1 |
| -- | 02348 | BEFESTIGUNGSSCHELLE | 1 |
| | | **Z U B E H Ö R** | |
| | 02929 | GEBRAUCHSANWEISUNG | 1 |
| | 02299 | Nicht mehr lieferbar | |
| | 00563 | BRILL-SERVICE-VERZEICHNIS | 1 |
| | 06574 | STECKSCHLÜSSEL DIN 659 | 1 |
| | 06591 | DREHSTIFT DIN 900-5x100 | 1 |
| | 07233 | UNIVERSALSCHLUESSEL | 1 |
| | 07031 | FANGKORB PRINZ/KING S V R | Option |